NEW

MONOMANDO LAVABO. PALANCA GERONTOLÓGICA. CONEXIONES FLEXIBLES RESISTENETES AL CHOCHE TÉRMICO Y AL ATAQUE QUÍMICO DE LOS PROCESOS DE DESINFECCIÓN ANTILEGIONELA. AIREADOR LIMITADOR DE 3,75 L/MIN.

Serie:
Clasificación: BAÑO
Subclasificación:
Acabado: CROMO

Ref.: H6401MED

Código SAP: 64A301869

CARACTERISTICAS TECNICAS

- Cartucho cerámico Ø40mm
- Sistema Termostop Block de limitación de la temperatura máxima del agua caliente
- Sistema de ahorro de agua S2 mediante la apertura de la manecilla en dos fases.
- Caudal a 3 bar: 12 l/min.
- Nivel acústico a 3 bar: < 20 dB.
- Cromado latón: 15 micras de espesor de níquel, 0.3 micras de cromo.
- Resiste presiones estáticas ? 10 bar y golpes de ariete de 25 bar.
- Temperatura recomendada de agua caliente 55°C. Temperatura máxima de uso 65°C. Máximo 1h a 90°C.
- Presión de uso entre 1-5 bar. Recomendada 3 bar.
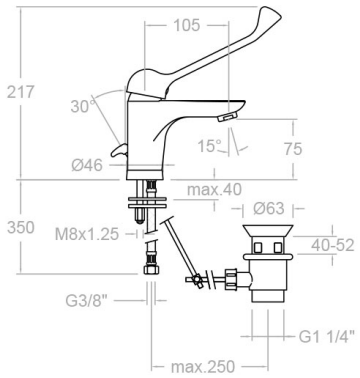
DIBUJO TÉCNICO